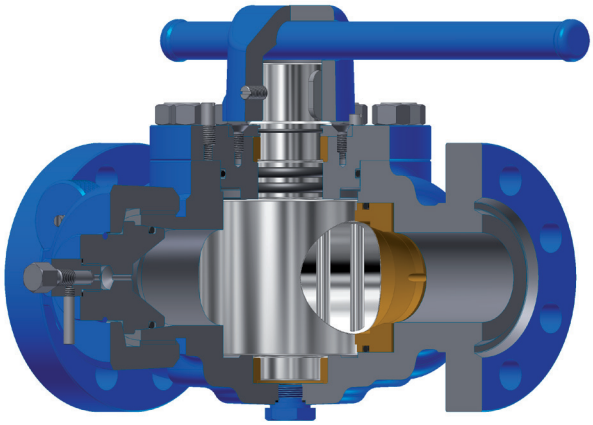

Очистительный кран [CPVP]

Стандарт: API 6D

DN 65(2 1/2) ÷ DN 150(6)
Class 600

Конструкция

- Применение очистительнного крана широко распространено в нефтегазовой промышленности для управления оборудованием по очистке трубы от загрязнений, собирающихся на внутреннем диаметре стены во время потока

Материалы

- Корпус и крышка из углеродистае, хромомолибденовой стали (Хр-Мо) или нержавеющей стали
- Вращающийся запор сделан из нержавеющей стали с минимум 13% Хрома
- Седла корпуса сделана из сплава меди
- Прокладка крышки и прокладка седла сделаны из VITON-а

Производство и поставка

- Очистительный кран произведен в соответствии со Spec. API Spec.6D
- Размеры фланцевых соединений в соответствии со Spec. ASME B16.5, RJ (Ring Joint)
- Кольцевое соединение, винтовые концы согласно станд. API 5B
- Строительная длина клапана с фланцами согласно станд. ASME B16.10

Инструкция по Установке

- Перед установкой и первым запуском, присоединяемые трубопроводы должны быть полностью очищены от инородных частиц, которые могут повредить внутреннюю и вешнюю поверхности очистительнного крана.

Стандарты Испытаний

- Испытания крана проводятся по API Spec. 6D и API 598

Мы оставляем за собой право вносить изменения в конструкцию, материалы и вес без предварительного уведомления или непосредственного оповещения.

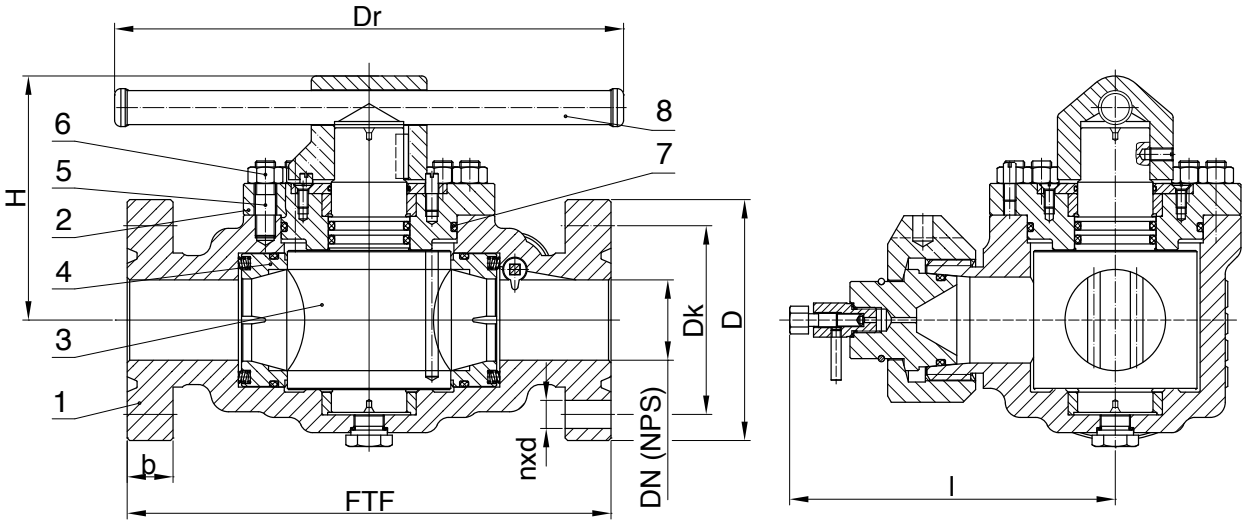

Чертеж Д.2.1 Позиции и размеры

Материалы **Таблица Д.2.1**

Поз.	Наименование	Группы Стали по ASME B16.34 и ASTM Стандартам			
		Применение			
		-29°C÷121°C	-40°C÷121°C	-50°C÷121°C	-50°C÷121°C
1	Корпус	A216 WCB	A352 LCB	A217 CA15	A351 CF8M
2	Крышка	A216 WCB	A352 LCB	A217 CA15	A351 CF8M
3	Пробка	A217 CA15			A351 CF8M
4	Седла	B148 9A			
5	Шпилька	A193 B7	A193 B7M [a)]	A193 B7	A193 B8M
6	Гайка	A194 2H	A194 2HM [a)]	A194 2H	A194 8M
7	Прокладка	VITON			
8	Рычаг	A53 A			

[a)] Соответствует норме NACE MR 0175

[CPVP] Размеры **Таблица Д.2.2**

Class 600									
DN (NPS)	D	Dk	H	d	n	l	FTF	Dr	(кг)
	(mm)								
65(2 1/2”)	190	149,2	193	22,2	8	260	385	405	69
80(3”)	210	168,3	200	22,2	8	269	425*	405	97
100(4")	275	215,9	430	25,4	8	293	485*	400**	210
150(6”)	355	292,1	440	28,6	12	367	620*	400**	378

* Стандарт производителя
** С конической передачей

ДОО ТЕРМОВЕНТ СЦ | Индустријска зона бб | 21235 ТЕМЕРИН | Сербия
Телефоны: ++381 21 842-505, 849-911 | Телефакс: ++381 21 843-238
e-mail: office@termoventsc.rs
www.termoventsc.rs

Мы оставляем за собой право вносить изменения в конструкцию, материалы и вес без предварительного уведомления или непосредственного оповещения.