ИНСТРУКЦИИ

О УСТАНОВКЕ, ЭКСПЛУАТАЦИИ И ОБСЛУЖИВАНИЮ

Дроссель регулируемый по API 6A [VAC]

TERMOVENT since1963 SC

Perfect for the pressure.
termoventsc.rs

Содержание

1. Общие сведения о безопасности _____3

2. Описание продукта _____3

3. Транспортировка и хранение_____6

4. Монтаж и запуск _____7

5. Использование и обслуживание_____8

6. Обслуживание и ремонт_____9

7. Возможные неисправности и их устранение___10

8. Гарантии производителя_____11

1. Общие сведения о безопасности

Инструкции по монтажу, пуско-наладке и техническому обслуживанию в период эксплуатации клапанов, изготовленных в “Termovent SC”, должны использоваться в качестве руководства, предназначенного для всего персонала, прямо или косвенно связанного с вышеупомянутыми товарами.

Эти инструкции относятся только к Дросселю регулируемому.

Операторы, отвечающие за установку, эксплуатацию и техническое обслуживание клапанов в течение периода использования, должны быть полностью обучены для правильной / оптимальной работы этих задач. Если клапаны оснащены механическими приводами, оператор должен быть обучен надлежащей работе таких клапанов.

Поскольку клапаны в рабочих условиях имеют горячие детали (маховик, корпус и капот) и могут вызывать ожоги, оператор обязан принять все необходимые меры предосторожности, чтобы избежать этого, используя защитные средства.

Перед обслуживанием или повторной установкой клапанов завод или установка должны быть выведены из строя (давление 0 бар, температура клапанов должна быть такой же, как и температура окружающей среды).

Эти продукты подлежат вторичной переработке. Экологическая опасность не ожидается при утилизации этих продуктов, обеспечивая должную осторожность.

2. Описание продукта

Основной задачей клапанов является изоляция потока жидкости по трубопроводу (запорные клапаны).

Если что-то неясно во время установки, запуска или во время использования и не рассматривается в этих инструкциях, необходимо связаться с отделами “Termovent SC”, чтобы получить необходимую поддержку.

Все фильтры, выпускаемые в “Termovent SC”, маркируются следующими знаками:

- Идентификация производителя (логотип “Termovent SC”);
- Идентификация типа арматуры: VAC
- Класс номинального давления NPS (дюймы) или DN (мм);
- Номинальное рабочее давление (psi);

- Уровень требований к эффективности;
- Уровень спецификации продукта;
- Температурный класс или верхний и нижний диапазоны рабочих температур;
- Обозначение класса материала корпуса и крышки;
- Идентификация плавки / нагрева корпуса и крышки;
- Обозначение обрезки - класс материала для сетки;
- Уникальный серийный номер;
- Стрелка для допустимого направления потока;
- Дата изготовления (месяц и год);
- Стандартное обозначение продукта: API 6A;
- Заглушки фланцевых фланцев с кольцевыми соединениями, соответствующими номерам и типу кольца;
- Маркировка API (если изготовлено в соответствии со спецификацией API);
- Другие маркировки в соответствии с запросом клиента или стандартом продукта.

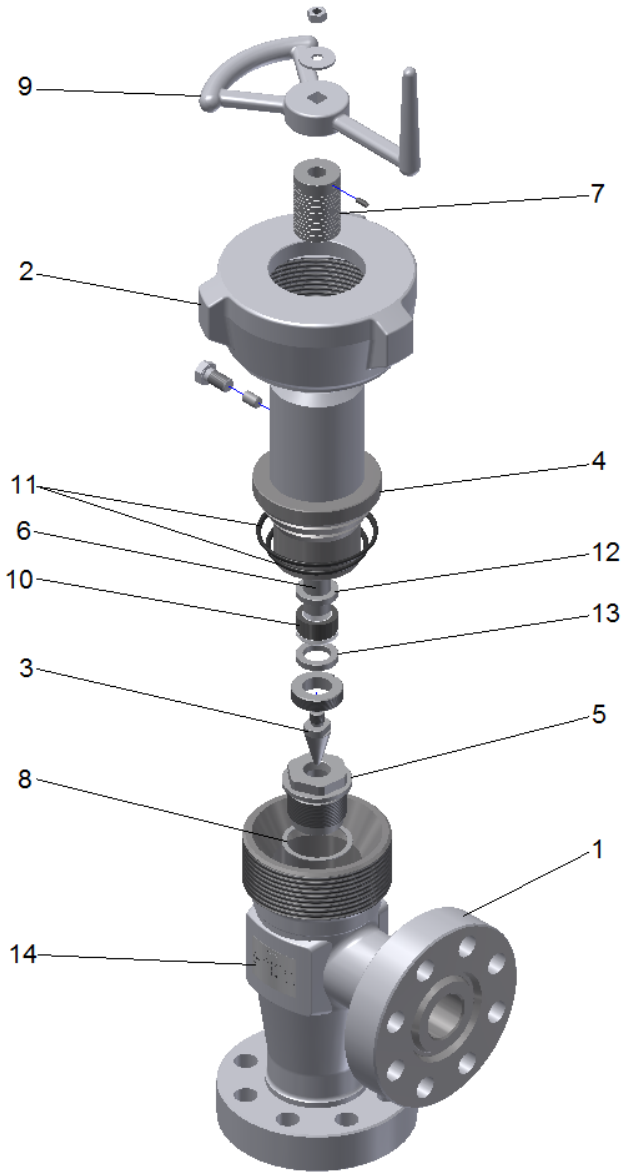

Рис. 1 Составные части

Таблица 1

Поз.	Название элемента	Кол-во	Зап. части
1	Корпус	1	
2	Покрышка	1	
3	Диск	1	ДА
4	Крышка	1	
5	Винтовое сиденье	1	ДА
6	Стержень	1	
7	Индикатор положения	1	

8	Прокладка сиденья	1	ДА
9	Маховик	1	
10	Уплотнение стержня	1	ДА
11	Прокладки крышки, уплотнительное кольцо	2	ДА
12	Верхнее металлическое кольцо	1	
13	Нижнее металлическое кольцо	1	
14	Марка изготовителя	1	

3. Транспортировка и хранение

Транспортировка и хранение фильтров должна проводиться при температуре от -20 ° C до + 60 ° C и должна быть обеспечена защита от внешних и атмосферных воздействий, а также защита окрашенных поверхностей от повреждений. Назначение окрашенных поверхностей заключается в защите фильтров от коррозии при транспортировке и хранении.

Базовая версия фильтров защищена специальными / специальными красками, нанесенными на внешние части и защитные консерванты внутри. Таким образом, любая коррозия предотвращается в течение 6 месяцев. Защита от особых условий применяется только с предварительного согласия.

Рекомендуется хранить фильтры в закрытых, сухих и вентилируемых хранилищах и защищать фильтры от любых атмосферных воздействий. Чтобы избежать появления коррозии до истечения срока годности, необходимо хранить фильтры на поддоне / ящике или в другом подходящем месте.

ВНИМАНИЕ !!!

- Запрещается поднимать арматуру, используя отверстия во фланцах или штурвал ручного привода – необходимо использовать стропы для крепления арматуры к подъёмному оборудованию;
- Не допускается хранение арматуры без защитных крышек;
- Не рекомендуется хранение арматуры в открытом положении – храните её в закрытом положении..

4. Монтаж и запуск

После снятия защитных крышек необходимо полностью очистить внутри клапана сжатым воздухом без предварительного открытия клапана.

Закрытие клапана производится вращением маховика по часовой стрелке, открытие – против часовой стрелки. На маховике есть стрелка и буква “C”, указывающая направление закрытия, другая стрелка и буква “O” указывает направление открытия.

Клапаны со сварочными концами должны быть сварены на трубопроводе специалистом и с соответствующей технологической картой сварки в закрытом положении. После сварки, при необходимости, необходимо выполнить локальную нормализацию и очистить внутреннюю часть трубопровода, чтобы удалить возможные сварочные остатки.

При установке клапанов с фланцевыми концами необходимо учитывать выбор подходящего болтового материала и соответствующего типа прокладки в зависимости от типа рабочей жидкости, давления, температуры и типа облицовки фланца. Необходимо устанавливать прокладки строго в соответствии с инструкциями изготовителя прокладок.

В момент установки необходимо уменьшить влияние нагрузки трубопровода на клапан. То же самое относится и к колебаниям температуры, гидравлическому удару и тому подобному. Клапан не должен использоваться в качестве опоры для трубопровода.

Важно следить за направлением потока во время установки. Направление потока указано стрелкой, отлитой или отпечатанной на корпусе клапана.

ВНИМАНИЕ !!!

- Запрещается поднимать арматуру, используя отверстия во фланцах или штурвал ручного привода – необходимо использовать стропы для крепления арматуры к подъёмному оборудованию.
- Перед монтажом необходимо удалить посторонние загрязнения из трубопроводов и оборудования;
- Снимите защитные крышки с патрубков арматуры, очистите арматуру внутри, и, в случае фланцевого присоединения, тщательно очистите уплотнительные поверхности фланцев;
- Убедитесь, что маркировка на арматуре соответствует проектным параметрам установки (например, размер, давление, материал и т. д), и положение арматуры соответствует направлению потока рабочей среды;
- Убедитесь, что скорость потока рабочей среды в месте установки соответствует рабочему диапазону рекомендованных скоростей;
- В процессе монтажа убедитесь в наличии достаточного пространства для нормальной и безопасной работы с арматурой;
- Во время гидравлических испытаний трубопроводов или оборудования проверьте максимальный разрешенный перепад давления.
- Каждая единица арматуры после сборки проходит гидравлические испытания, что приводит к намоканию сальниковой набивки. В результате этого первое открытие арматуры с помощью ручного привода может быть затруднено. Это явление не оказывает никакого влияния на дальнейшую эксплуатацию арматуры.
- **Клапан не должен использоваться в качестве опоры для трубопровода.**

5. Использование и обслуживание

Обычно в процессе эксплуатации возникающие неисправности (если они незначительные и если условия позволяют) устраняются на месте. Если это невозможно, то арматура должна быть демонтирована для полного ремонта. Если арматура серьёзно повреждена, то её нужно заменить на новую. Такие ремонты предотвращают дальнейший износ арматуры, выход её из строя и вероятность стать причиной серьёзных аварий.

В случае утечки через прокладки между фланцами присоединения клапана или между капотом и корпусом необходимо как можно скорее выполнить замену прокладок, чтобы предотвратить повреждение уплотнительных поверхностей из-за эрозии.

ВНИМАНИЕ !!!

- В процессе работы арматура должна быть либо полностью закрыта, либо полностью открыта.
- Если при разборке обнаружится уменьшение толщины стенок более чем на 30% (по причине эрозии), то арматура должна быть немедленно выведена из эксплуатации;
- Каждый раз при разборке арматуры необходимо заменять прокладки на новые подходящего качества;
- Открытие и закрытие арматуры с ручным приводом должно производиться только от руки, без использования каких-либо стержней и т. д.;
- Обслуживание и ремонт должны производиться обученным и уполномоченным персоналом;
- В момент пуска необходимо избегать внезапных и резких изменений температуры и давления;
- Установка фильтра перед арматурой увеличит её надежность и срок службы.

6. Обслуживание и ремонт

Обслуживание и ремонт должны производиться уполномоченным персоналом с использованием подходящих инструментов и оригинальных запасных частей с соблюдением всех мер техники безопасности в соответствии с действующими нормами.

Всегда необходимо обращать внимание на надёжность арматуры и рабочие параметры / параметры установки, использоваться должны только материалы, соответствующие по качеству изначально установленным.

Для высоконадёжной арматуры (работающей при высоких температуре и давлении или на опасных рабочих средах) любое обслуживание, ремонт или замена деталей должны производиться ответственно и профессионально с соблюдением всех мер техники безопасности в соответствии с действующими нормами предприятия.

Перед обслуживанием или демонтажем арматуры установка должна быть выведена из эксплуатации (давление и температура рабочей среды в трубопроводах должны быть равными давлению и температуре окружающей среды).

Отремонтированная арматура должна пройти все те же необходимые испытания, как и вновь изготовленная, перед повторным использованием.

7. Возможные неисправности и их устранение

В процессе работы арматуры могут случиться нарушения в её работе. Устранять такие нарушения имеет право только квалифицированный персонал пользователя, поставщика или самого производителя. Наиболее распространенные нарушения и методы их устранения описаны в Таблице 3.

Table 3.

Неисправность	Возможная причина	Способ устранения
Отсутствие расхода	Клапан закрыт	Открыть клапан
	Защитные крышки не сняты	Снять защитные крышки с патрубков
Сниженный расход	Клапан не полностью открыт	Полностью открыть клапан маховиком (Поз.9)
	Грязь в клапане или трубопроводе	Проверить и очистить клапан или трубопровод
Негерметичность прокладки крышки	Прокладка крышки (Поз. 11) повреждена	Снять крышку (Поз.4) и заменить прокладку (Поз. 11) на новую
Негерметичность уплотнения стержня	Уплотнение стержня (Поз. 10) изношено	Полностью разобрать клапан и аккуратно добавить новые уплотнительные кольца (Поз.10) или полностью заменить все уплотнение стержня (Поз.10) на новые

Негерметичность седла форсунки	Плунжер не полностью закрыт	Закрыть плунжер полностью с помощью маховика (поз.9) в направлении, указанном для закрытия, без вспомогательных средств
	Механические повреждения седла или плунжера	Обратиться к производителю
	Твердые частицы в рабочей среде	Тщательно очистить клапан. Мы рекомендуем установить фильтр перед установкой клапана.

8. Гарантии производителя

“Termovent SC” Temerin d.o.o подтверждает гарантии безопасной эксплуатации своего оборудования при условии, что это оборудование установлено в соответствии с инструкциями, переданными заказчику вместе с оборудованием, и использовалось при согласованных условиях и рабочих параметрах.

Гарантии не подтверждаются, если используются запасные части других производителей, если пользователь самовольно изменяет конструкцию, или если неисправности возникают по причине естественного износа оборудования.

Условия гарантии:

Гарантии распространяются на дефектные детали или оборудование, если дефект детали или оборудования подтвержден привлеченным заказчиком экспертом и подтвержден экспертами нашей компании. В этом случае “Termovent SC” заменит дефектную деталь или дефектное оборудование.

Замена дефектной детали или дефектного оборудования на новое должно производиться экспертом, приглашенным заказчиком, в соответствии с указаниями наших экспертов и инструкциями по установке.

Гарантии не подтверждаются, если установка и эксплуатация оборудования производилась не в соответствии с данной Инструкцией по эксплуатации. Гарантийный период на все замененные детали или на замененное оборудование начинается с момента окончания работ по замене.

Гарантии действительны только при следующих условиях хранения и обслуживания арматуры:

Паллеты и решётки с арматурой должны храниться в помещениях, доступ в которые должен быть разрешён только авторизованному персоналу. В случае отсутствия такого места хранения паллеты и решётки с арматурой должны храниться под навесом и должны быть защищены от дождя и сырости подходящим непромокаемым покрытием, также с доступом только авторизованного персонала.

Арматура должна сниматься с паллет или решёток только непосредственно перед установкой и только в количестве, предназначенном для установки / замены. После того, как арматура будет снята с паллеты/решётки, паллета/решётка должна быть снова закрыта/укрыта.

Защитные крышки на патрубках не удалены до самого момента монтажа арматуры.

Арматуру, подготовленную к монтажу, необходимо перемещать таким образом, чтобы исключить возможность механических повреждений.

ВНИМАНИЕ !!!

- После обнаружения дефектов “Termovent SC” должен быть проинформирован немедленно.
- Претензия должна быть сделана в письменной форме.