ИНСТРУКЦИИ

О УСТАНОВКЕ, ЭКСПЛУАТАЦИИ И ОБСЛУЖИВАНИЮ

Регулирующий клапан высокого давления [VHPR]

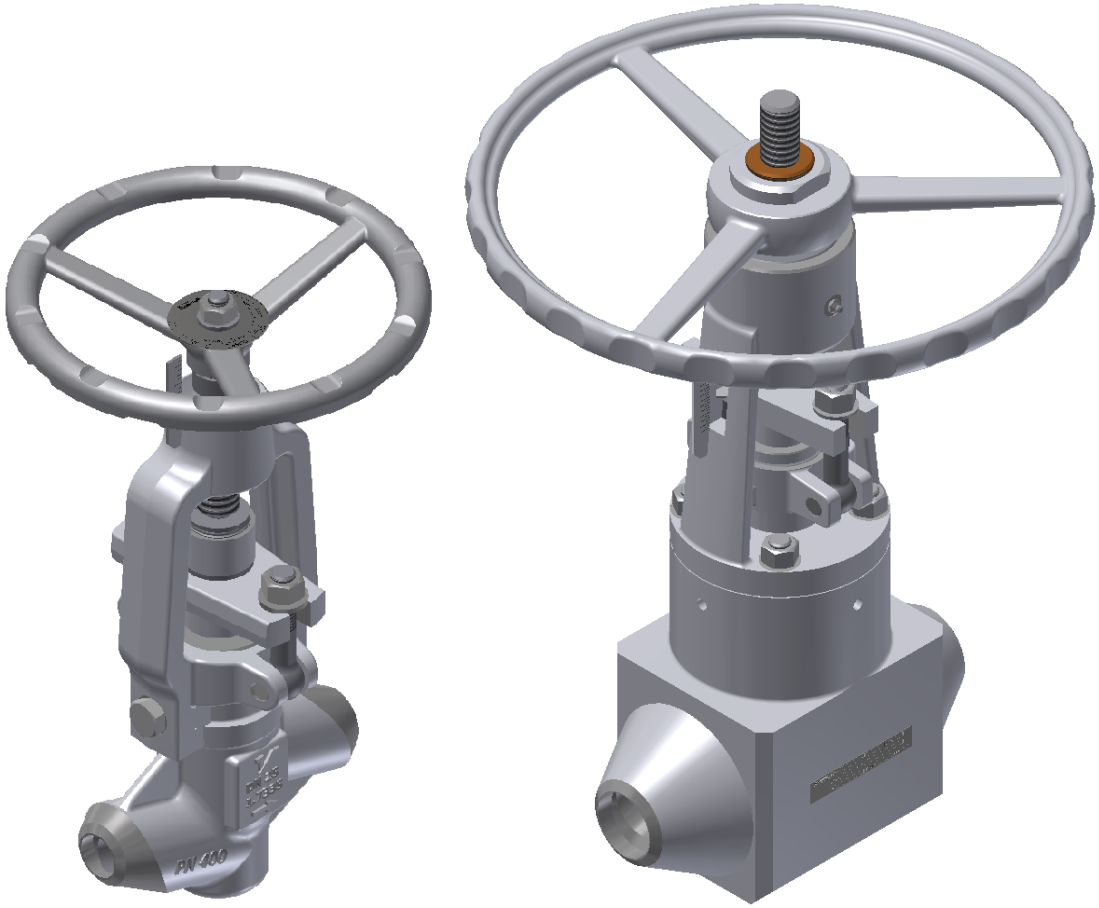

TERMOVENT since1963 SC

Perfect for the pressure.
termoventsc.rs

Содержание

1. Общие инструкции по безопасности _____3
2. Описание арматуры _____3
3. Транспортировка и хранение _____7
4. Монтаж и пуск _____7
5. Использование и обслуживание _____9
6. Обслуживание и ремонт _____11
7. Возможные неисправности и их устранение ___12
8. Гарантии производителя _____13

1. Общие инструкции по безопасности

Инструкции по установке, пуско-наладке и техническому обслуживанию в период эксплуатации клапанов, изготовленных в “Termovent SC”, следует использовать в качестве руководства, предназначенного для всего персонала, прямо или косвенно связанного с вышеупомянутыми товарами.

Данная Инструкция относится только к запорным клапанам.

Персонал, ответственный за установку, управление и обслуживание клапанов в период их эксплуатации, должен быть полностью обучен правильному / оптимальному выполнению этих задач. Если клапаны снабжены механическими приводами, персонал должен быть обучен их правильному использованию

Клапаны при работе на высокотемпературных средах имеют нагретые части (корпус, крышка, маховик), поэтому в таких случаях рекомендуются меры по защите персонала от высокой температуры.

Перед обслуживанием или повторной установкой клапанов завод или установка должны быть выведены из строя (давление 0 бар, температура клапанов должна быть такой же, как и температура окружающей среды).

Арматура пригодна к утилизации. Утилизация безопасна для окружающей среды при стандартных мерах предосторожности, предпринимаемых в местах утилизации.

2. Описание арматуры

Основное назначение клапанов – перекрывать потоки рабочих сред, протекающие по трубопроводам (для запорных клапанов).

В случае возникновения вопросов, появляющихся при монтаже, запуске и эксплуатации, не имеющих решений и указаний в настоящей Инструкции, Вы можете обратиться прямо в “Termovent SC” к сотрудникам специальной технической поддержки, которые оперативно помогут Вам их разрешить.

Все клапаны, выпускаемые “Termovent SC”, маркируются в соответствии с системой технической идентификации следующим образом:

- Идентификация производителя (логотип “Termovent SC”);
- Номинальный диаметр DN (mm);
- Номинальное давление (PN) или Класс (#);

- Обозначение марок материалов корпуса и крышки;
- Номера плавок материалов корпуса и крышки;
- Обозначение прочности материала стержня, диска и сиденья;
- Уникальный идентификационный номер арматуры;
- Стрелка для допустимого направления потока;
- Максимально допустимое давление при максимальной температуре (EN 12561 или ANSI B16.34)
- Дата выпуска (месяц и год);
- Стандарт производства: ANSI B16.34;
- Присоединительные фланцы и соединение корпус/крышка, выполненные под металлические прокладки, и металлические прокладки для них маркированы соответствующим номером таких металлических прокладок;
- Маркировка CE (если клапан произведен согласно спецификации 2014/68/EU(PED 97/23/EC);
- Другие маркировки в соответствии с запросом клиента или стандартом продукта.

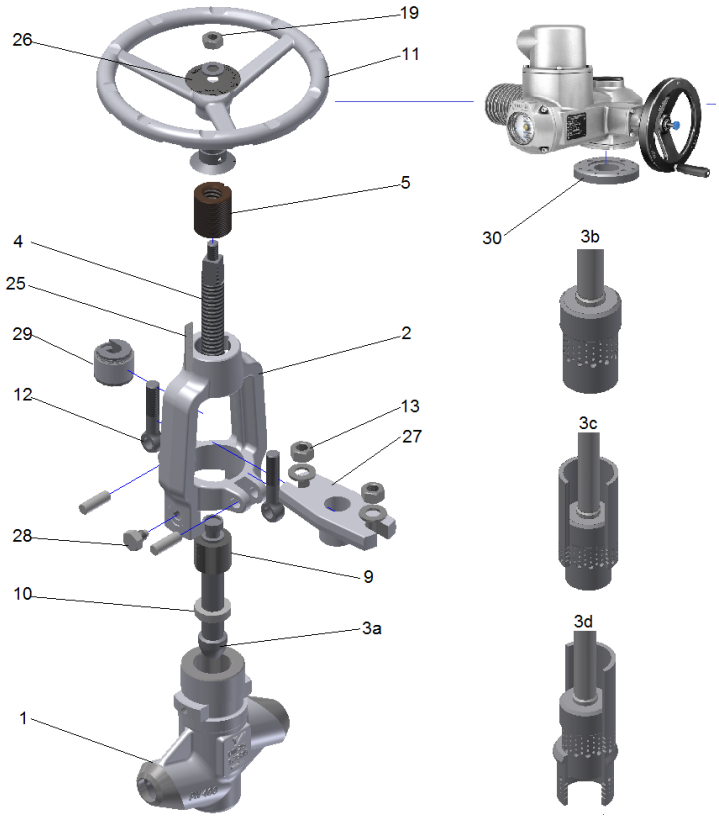

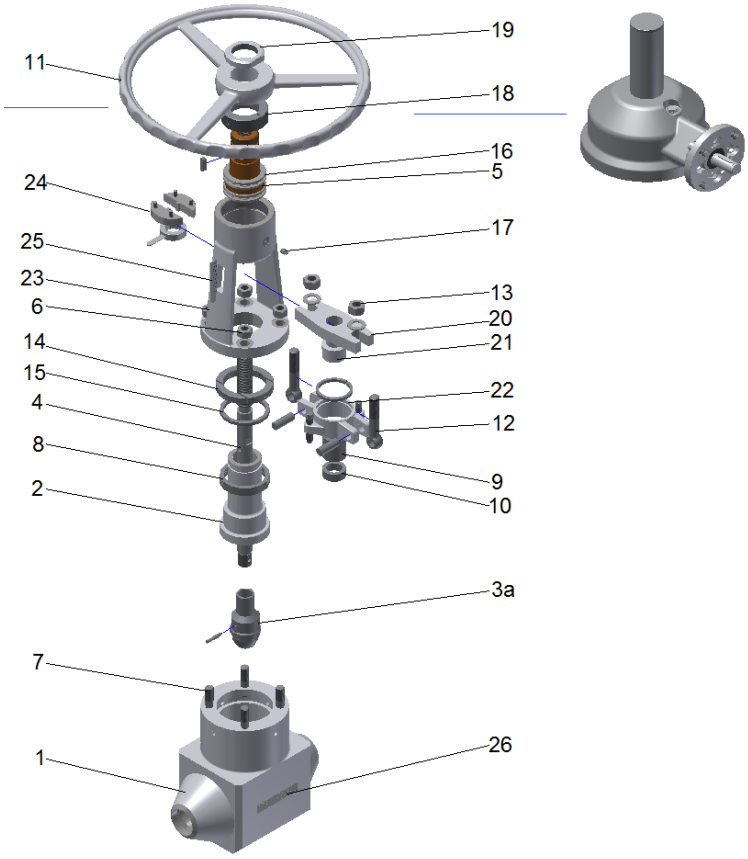

Fig. 1 Parts names

Таблица 1

Поз.	Наименование	Кол-во	Запасные части
1	Корпус	1	
2	Крышка	1	
3	Плунжер*	1	
4	Шток	1	
5	Ходовая гайка	1	
6	Шпильки	4	
7	Гайки	4	
8	Прокладка крышки	1 комплект	Да
9	Уплотнение штока	1 комплект	Да
10	Металлическое кольцо	1	
11	Маховик / редуктор / привод	1	
12	Маховик / редукторы / привод	2	
13	Маховик / редукторы / привод	2	
14	Сегментное кольцо	1	
15	Кольцо металлическое	1	
16	Подшипники	2	
17	Смазочный ниппель	1	
18	Подшипник крышки	1	
19	Гайка маховика	1	
20	Фланец сальника	1	
21	Уплотнение сальника	1	
22	Крепеж	1	
23	Хомут	1	
24	Рукоятка штока	1	
25	Весы	1	
26	Производственная табличка	1	
27	Сальник	1	
28	Болт безопасности	1	
29	Муфта	1	
30	Фланец для привода	1	

* 3a- Параболический диск, 3b-перфорированный диск, 3c-перфорированный диск + Anti Cavitation Cage (глушитель)
** Количество зависит от DN (NPS) и PN (класса)

3. Транспортировка и хранение

Транспортировка и хранение арматуры должны производиться в температурном диапазоне от -20°С до +60°С, арматура должна быть защищена от атмосферных воздействий, а защитная окраска – от повреждений. Назначение защитной окраски– предотвратить коррозию арматуры в процессе транспортировки и хранения.

В общем случае арматура защищена специальной краской снаружи и защитным покрытием внутри. Этого достаточно для защиты от коррозии в течение 6 месяцев. Другие условия защиты возможны по специальному соглашению.

Рекомендуется хранить арматуру в закрытом, сухом и вентилируемом помещении и защищать её от любых атмосферных воздействий. Для исключения появления коррозии до окончания срока хранения необходимо хранить арматуру на паллетах/ решетках или другим подходящим образом.

ВНИМАНИЕ !!!

- Запрещается поднимать арматуру, используя отверстия во фланцах или штурвал ручного привода – необходимо использовать стропы для крепления арматуры к подъёмному оборудованию;
- Не допускается хранение арматуры без защитных крышек;
- Не рекомендуется хранение арматуры в открытом положении – храните её в закрытом положении.

4. Монтаж и пуск

Клапаны поставляются в закрытом положении и полностью готовы к использованию. После удаления защитных крышек необходимо тщательно очистить клапан внутри сжатым воздухом, не открывая его.

Закрытие клапана производится вращением маховика по часовой стрелке, открытие – против часовой стрелки. На маховике есть стрелка и буква “С”, указывающая направление закрытия, другая стрелка и буква “О” указывает направление открытия.

При установке арматуры с фланцевым присоединением необходимо правильно подобрать крепёж и тип прокладок с учетом вида рабочей среды, давления, температуры и формы уплотняющих поверхностей. Установку прокладок фланцевого соединения необходимо осуществлять в соответствии с рекомендациями производителя прокладок.

Арматура с концами под приварку должна привариваться к трубопроводу квалифицированным сварщиком с использованием надлежащей карты сварки. После сварки, при необходимости, должна быть проведена термообработка (нормализация), а также очистка внутренних полостей арматуры и трубопровода от возможных загрязнений после сварки.

В процессе установки необходимо предпринять соответствующие меры безопасности, чтобы исключить воздействие веса трубопровода, изменений температуры, гидравлического удара и т. д. Арматура не может быть использована в качестве опоры трубопровода или установки.

Во время установки важно учитывать направление потока рабочей среды. Направление потока рабочей среды отображает стрелка, изображение которой отлито или напечатано на корпусе арматуры.

Каждая единица арматуры после сборки проходит гидравлические испытания, что приводит к намоканию сальниковой набивки. В результате этого первое открытие арматуры с помощью ручного привода может быть затруднено. Это явление не оказывает никакого влияния на дальнейшую эксплуатацию арматуры;

Случается, что после монтажа, пуска и достижения рабочих параметров обнаруживается негерметичность сальникового уплотнения. В этом случае необходимо равномерно затянуть гайки нажимной планки сальника. Степень затяжки сальника должна обеспечивать комфортное управление арматурой вручную (открытие/закрытие). При необходимости в сальниковое уплотнение могут быть добавлены новые уплотнительные кольца того же качества.

ВНИМАНИЕ !!!

- Каждая единица арматуры после сборки проходит гидравлические испытания, что приводит к намоканию сальниковой набивки. В результате этого первое открытие арматуры с помощью ручного привода может быть затруднено. Это явление не оказывает никакого влияния на дальнейшую эксплуатацию арматуры;
- В процессе установки необходимо предпринять соответствующие меры безопасности, чтобы исключить воздействие веса трубопровода, изменений температуры, гидравлического удара и т. д. Арматура не может быть использована в качестве опоры трубопровода или установки;
- Перед монтажом необходимо удалить посторонние загрязнения из трубопроводов и оборудования;
- Снимите защитные крышки с патрубков арматуры, очистите арматуру внутри, и, в случае фланцевого присоединения, тщательно очистите уплотнительные поверхности фланцев;
- Убедитесь, что маркировка на арматуре соответствует проектным параметрам установки (например, размер, давление, материал и т. д), и положение арматуры соответствует направлению потока рабочей среды;
- Убедитесь, что скорость потока рабочей среды в месте установки соответствует рабочему диапазону рекомендованных скоростей;
- В процессе монтажа убедитесь в наличии достаточного пространства для нормальной и безопасной работы с арматурой;
- Во время гидравлических испытаний трубопроводов или оборудования проверьте максимальный разрешенный перепад давления.
- **Клапан не должен использоваться в качестве опоры для трубопровода.**

5. Использование и обслуживание

Обычно в процессе эксплуатации возникающие неисправности (если они незначительные и если условия позволяют) устраняются на месте. Если это невозможно, то арматура должна быть демонтирована для полного ремонта. Если арматура серьёзно повреждена, то её нужно заменить на новую. Такие ремонты предотвращают дальнейший износ арматуры, выход её из строя и вероятность стать причиной серьёзных аварий.

Уплотнение штока арматуры должно быть предметом особого внимания для качественного обеспечения герметичности и должно регулярно проверяться. Если обнаружена негерметичность уплотнения, необходимо равномерно подтянуть гайки нажимной планки (Рис. 2). Если при затянутых гайках общая высота набивки уменьшилась на размер, равный высоте двух уплотнительных колец, необходимо добавить новые кольца в уплотнение штока.

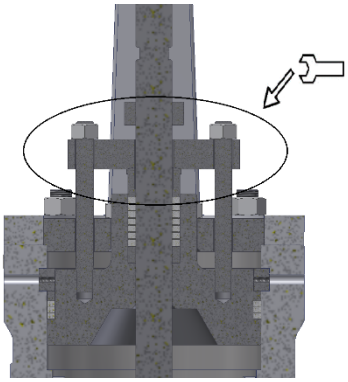

Рис. 2 Затяжка гаек уплотнения штока

После длительной работы уплотнение штока может стать жёстким и перестать выполнять свои функции; в этом случае его необходимо заменить. При замене колец уплотнения на новые остатки старых колец должны быть аккуратно удалены и сальниковая камера тщательно очищена. Новые уплотнительные кольца должны быть идентичны по качеству ранее установленным, особенно для арматуры на высокие рабочие параметры. При установке уплотнительных колец (Рис. 3) необходимо следить, чтобы разъём каждого следующего кольца был развернут на угол 90° по отношению к предыдущему.

Рис. 3 Уплотнительное кольцо штока

В случае негерметичности прокладок фланцев или крышки необходимо как можно скорее заменить эти прокладки для недопущения эрозии уплотняющих поверхностей.

Арматура, снабженная смазочными ниппелями, должна смазываться ежемесячно, либо два раза в год, если частота срабатывания арматуры низкая. Рекомендуется заменять смазку в ходовых гайках при каждой разборке арматуры либо ревизии трубопроводов. Тип смазки зависит от температуры рабочей среды. Колонковые приводы и редукторы должны смазываться в

зависимости от того, как часто они работают, каждые шесть или двенадцать месяцев.

Клапаны, поставляемые с приводом, настроены для правильной работы. Запорные клапаны, поставляемые с подключением для последующего использования на нем, должны регулироваться электроприводом. Закрытие клапанов должно регулироваться с помощью переключателя крутящего момента и открытия с помощью концевого выключателя. Установка крутящего момента и концевых выключателей должна выполняться в соответствии с инструкциями производителя привода

ВНИМАНИЕ !!!

- Если при разборке обнаружится уменьшение толщины стенок более чем на 30% (по причине эрозии), то арматура должна быть немедленно выведена из эксплуатации;
- Каждый раз при разборке арматуры необходимо заменять прокладки на новые подходящего качества;
- Открытие и закрытие арматуры с ручным приводом должно производиться только от руки, без использования каких-либо стержней и т. д.;
- Обслуживание и ремонт должны производиться обученным и уполномоченным персоналом;
- В момент пуска необходимо избегать внезапных и резких изменений температуры и давления;
- Установка фильтра перед арматурой увеличит её надежность и срок службы.

6. Обслуживание и ремонт

Обслуживание и ремонт должны производиться уполномоченным персоналом с использованием подходящих инструментов и оригинальных запасных частей с соблюдением всех мер техники безопасности в соответствии с действующими нормами.

Всегда необходимо обращать внимание на надёжность арматуры и рабочие параметры / параметры установки, использоваться должны только материалы, соответствующие по качеству изначально установленным.

Для высоконадёжной арматуры (работающей при высоких температуре и давлении или на опасных рабочих средах) любое обслуживание, ремонт или замена деталей должны производиться ответственно и профессионально с соблюдением всех мер техники безопасности в соответствии с действующими нормами предприятия.

Перед обслуживанием или демонтажем арматуры установка должна быть выведена из эксплуатации (давление и температура рабочей среды в трубопроводах должны быть равными давлению и температуре окружающей среды).

Отремонтированная арматура должна пройти все те же необходимые испытания, как и вновь изготовленная, перед повторным использованием.

ВНИМАНИЕ !!!

- При работе с прокладками крышек необходимо соблюдать осторожность, так как прокладки содержат проволоку из нержавеющей стали, которая может нанести серьёзные раны людям.

7. Возможные неисправности и их устранение

В процессе работы арматуры могут случиться нарушения в её работе. Устранять такие нарушения имеет право только квалифицированный персонал пользователя, поставщика или самого производителя. Наиболее распространенные нарушения и методы их устранения описаны в Таблице 3.

Таблица 3

Неисправность	Возможная причина	Способ устранения
Отсутствие расхода	Клапан закрыт	Открыть клапан
	Клапан не полностью открыт	Открыть клапан полностью
	Защитные крышки не сняты	Снять защитные крышки с патрубков

Затруднённое управление	Шток/ходовая гайка (Поз.5) не смазаны (Поз. 4)	Произвести смазку штока (Поз.4)
	Гайки сальника (Поз.13) слишком сильно затянуты	Слегка ослабить гайки сальника (Поз.13) сохраняя герметичность сальника (Поз.9)
Leakage on stem packing	Gland Nuts (Pos.13) are not tightened	Tighten Gland Nuts (Pos.13)
	Stem Packing (Pos.9) is damaged or lost own functionality	Completely open the valve and carefully add new stem packing rings to original stem packing (Pos.9) or replace whole stem packing (Pos.9) with new one
Негерметичность прокладки крышки	Прокладка крышки (Поз.8) повреждена	Снять крышку (Поз.2) и заменить прокладку (Поз.8) на новую.
Негерметичность в затворе (выше ползволенных значений для регулирующих клапанов)	Клапан не полностью закрыт	Вращать маховик (Поз.11) в направлении закрытия без вспомогательных рычагов
	Механические повреждения седла или плунжера	Обратиться к производителю
	Твердые частицы в рабочей среде	Тщательно очистить клапан. Мы рекомендуем установить фильтр перед установкой клапана.
	Слишком большой перепад давления	Проверить установленное направление потока рабочих сред на клапане. На клапанах, на которых не установлен плунжер с пилотным клапаном, проверить максимально допустимую разность давлений.

8. Гарантии производителя

“Termovent SC” подтверждает гарантии безопасной эксплуатации своего оборудования при условии, что это оборудование установлено в соответствии с инструкциями, переданными заказчику вместе с оборудованием, и использовалось при согласованных условиях и рабочих параметрах.

Гарантии не подтверждаются, если используются запасные части других производителей, если пользователь самовольно изменяет конструкцию, или если неисправности возникают по причине естественного износа оборудования.

Условия гарантии:

Гарантии распространяются на дефектные детали или оборудование, если дефект детали или оборудования подтвержден привлеченным заказчиком экспертом и подтвержден экспертами нашей компании. В этом случае “Termovent SC” заменит дефектную деталь или дефектное оборудование.

Замена дефектной детали или дефектного оборудования на новое должно производиться экспертом, приглашенным заказчиком, в соответствии с указаниями наших экспертов и инструкциями по установке.

Гарантии не подтверждаются, если установка и эксплуатация оборудования производилась не в соответствии с данной Инструкцией по эксплуатации. Гарантийный период на все замененные детали или на замененное оборудование начинается с момента окончания работ по замене.

Гарантии действительны только при следующих условиях хранения и обслуживания арматуры:

Паллеты и решётки с арматурой должны храниться в помещениях, доступ в которые должен быть разрешён только авторизованному персоналу. В случае отсутствия такого места хранения паллеты и решётки с арматурой должны храниться под навесом и должны быть защищены от дождя и сырости подходящим непромокаемым покрытием, также с доступом только авторизованного персонала.

Арматура должна сниматься с паллет или решёток только непосредственно перед установкой и только в количестве, предназначенном для установки / замены. После того, как арматура будет снята с паллеты/решётки, паллета/решётка должна быть снова закрыта/укрыта.

Защитные крышки на патрубках не удалены до самого момента монтажа арматуры.

Арматуру, подготовленную к монтажу, необходимо перемещать таким образом, чтобы исключить возможность механических повреждений.

ВНИМАНИЕ !!!

- После обнаружения дефектов “Termovent SC” должен быть проинформирован немедленно.
- Претензия должна быть сделана в письменной форме.